VADZA

Решения для механической обработки литых деталей
Опыт внедрения

О компании

Компания Вадза основана в 2009 году в г. Санкт-Петербург. Специализация – поставка оборудования для механической обработки и контроля деталей, программного обеспечения, металлорежущего и измерительного оснастки, инструмента, а также предоставление комплекса услуг по внедрению и обслуживанию своих продуктов.

Вадза видит своей главной целью компетентное предложение клиентам набора продуктов и услуг, позволяющих максимально использовать потенциал оборудования и человеческих ресурсов, своевременно получить оптимальное решение актуальных вопросов.

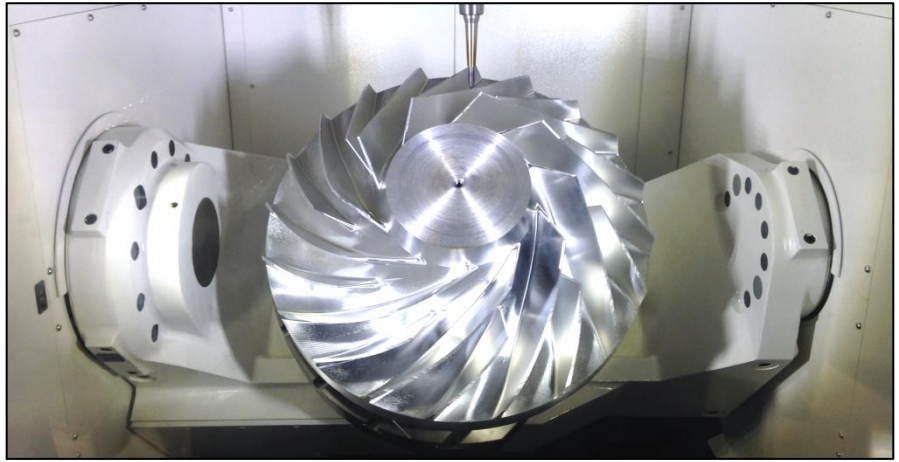

Комплексный подход

Широкий набор продуктов и накопленный опыт, позволяет Вадза учитывать все нюансы и нести полную ответственность при реализации проекта.

Начиная с поставок металлорежущего инструмента, мы добавили в свой пакет измерительный инструмент, оснастку, программные продукты, металлорежущее и измерительное оборудование, СОЖ, а также решения для организации инструментального хозяйства. Все наши продукты идеально взаимодействуют и дополняют друг друга, что в комплексе дает решение «под ключ».

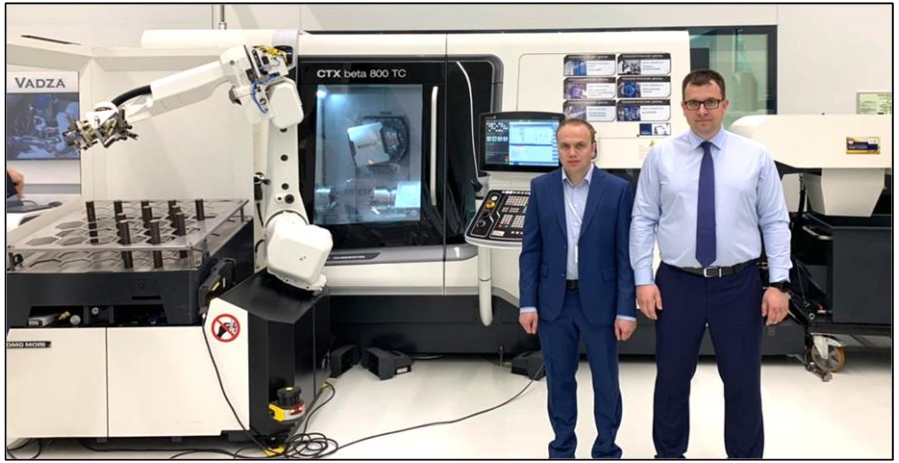

Команда

Вадза сильна и горда своей Командой. Со дня основания компании и по настоящий момент одним из главных приоритетов является создание коллектива профессионалов, нацеленных на получение лучших результатов.

Сотрудники Вадза постоянно занимаются совершенствованием своих знаний и умений, что в сочетании с накопленным опытом позволяет соответствовать лучшим стандартам и удовлетворять самых взыскательных клиентов.

Качество

Вадза фокусирует свое внимание на качестве предлагаемых продуктов и уровне предоставляемых услуг. Контролируя процесс на различных стадиях проекта, мы в первую очередь заботимся о качестве – основном требовании рынка в настоящее время.

Наша цель – систематическое улучшение сервиса и постоянный контроль соответствия наших продуктов пожеланиям самых взыскательных клиентов.

Выбирая любое из решений от Вадза, Вы можете не сомневаться – оно одно из лучших в своей области.

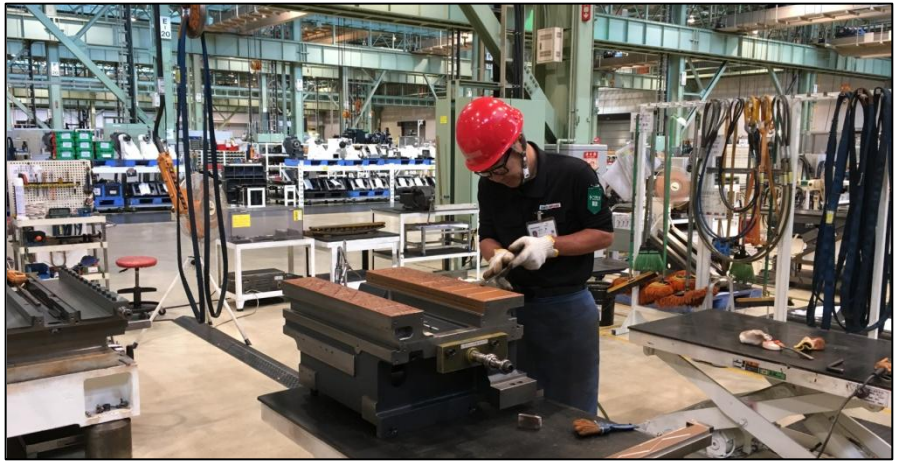

Инжиниринг

Важнейшим направлением деятельности компании является инжиниринг. Подготовка инжинирингового решения основывается на технологическом аудите и подразумевает технико- коммерческое обоснование.

За годы работы на рынке, Вадза успешно реализовала проекты в различных отраслях отечественного машиностроения.

Технология машиностроения - наша профессия. Просто поставьте задачу и проследите за ее решением.

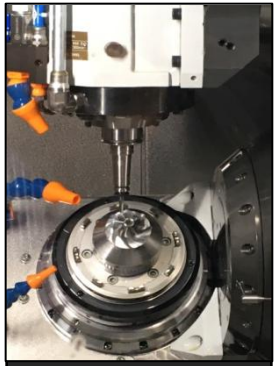

Авиастроение

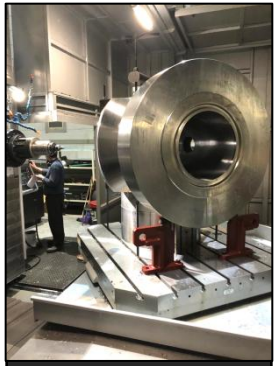

Тяжелое машиностроение

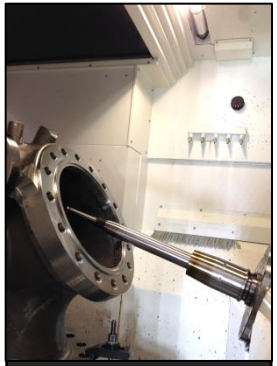

Арматуростроение

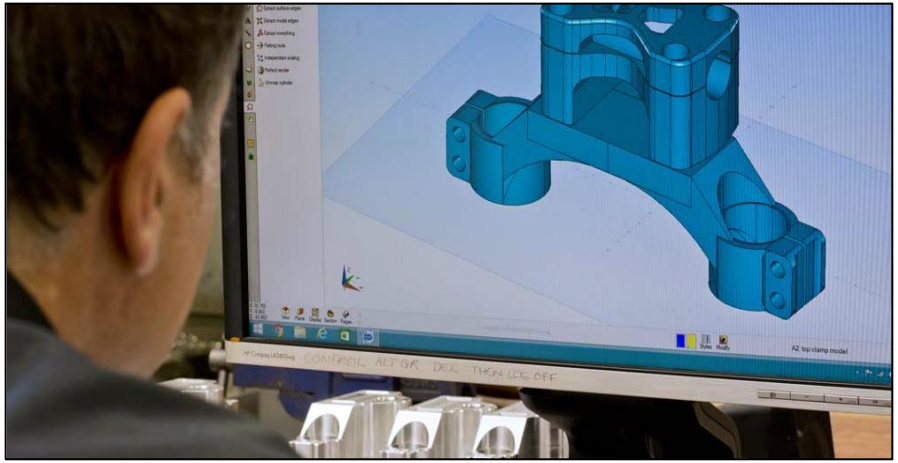

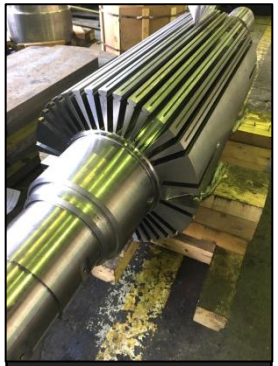

Энергетическое машиностроение

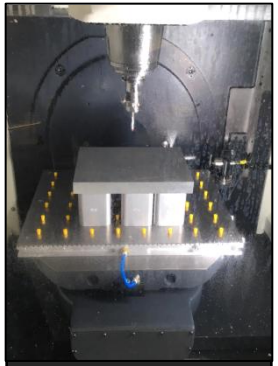

Радиоэлектроника

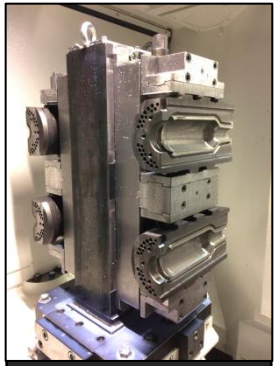

Инструментальное производство

Продукты

В настоящий момент мы подобрали для своих клиентов оборудование, оснастку, программное обеспечение и инструмент, в стабильных поставках, гарантийных обязательствах и обслуживании которых уверены.

Повышенные требования к качеству остались неизменными, и легли в основу нашего выбора.

Режущий инструмент

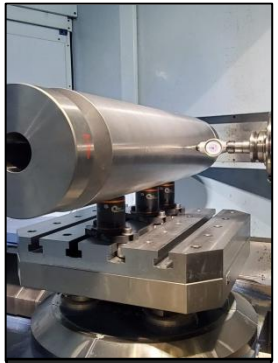

Оснастка

СОЖ

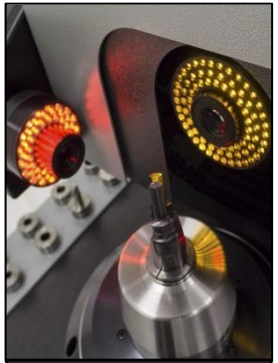

Настройка инструмента

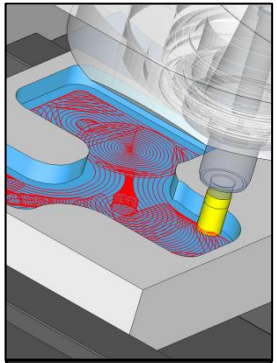

Постпроцессоры

Инструментальное хозяйство

Ввод
в эксплуатацию

Обучение

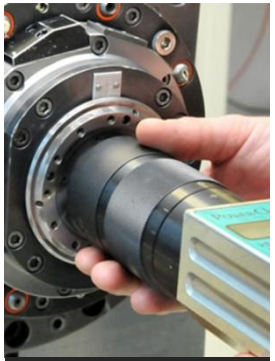

Сервисное
обслуживание

Услуги

Важнейшей составляющей любого проекта является грамотное внедрение и послепродажное сопровождение.

Для каждого из решений мы предоставляем набор услуг, позволяющий в полной мере раскрыть потенциал внедряемого продукта и как можно быстрее оценить эффект от внедрения.

Автоматизация

Запчасти

Ремонт

Регионы присутствия

Санкт-Петербург
ул. Фучика д. 4К
+7 (812) 369 08 14
info@vadza.com

Москва
moscow@vadza.com
+7 981 130 35 41

Нижний Новгород
nizhny@vadza.com
+7 909 290 05 18

Екатеринбург
ekat@vadza.com
+7 909 012 77 33

Ижевск
izhevsk@vadza.com
+7 912 850 48 40

Примеры оснастки для обработки литых деталей

Приспособления зажима литых заготовок

1. Универсальные прижимы (ОСП);
2. Патроны/тисыс маятниковыми губками;
3. Тисы/кулачки с твердосплавными вставками;
4. Системы нулевого базирования;
5. Прижимные цепи.

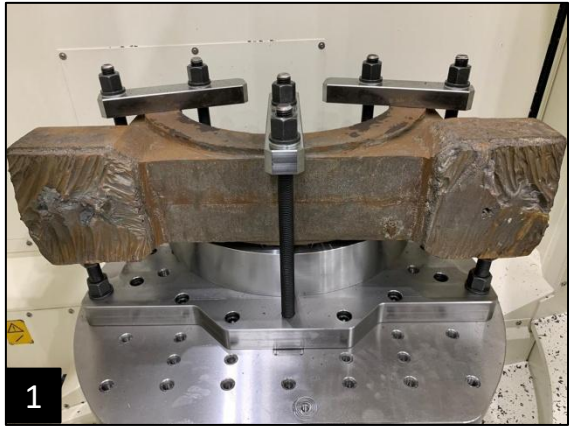

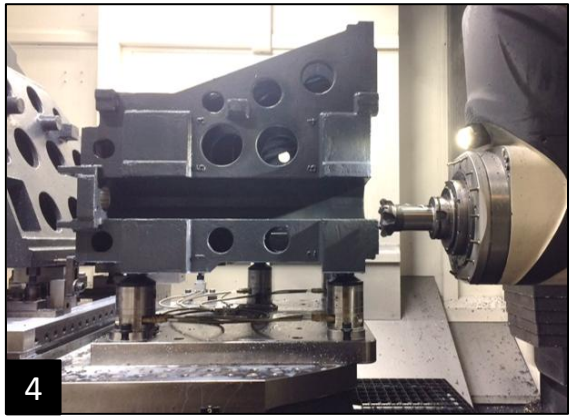

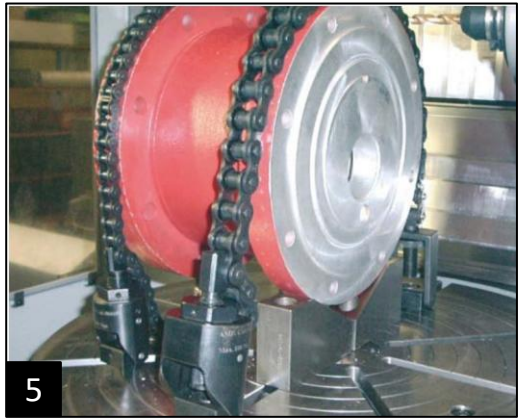

Технология магнитного зажима

Технология магнитного зажима обеспечивает быстрое, абсолютно надежное, без деформаций и вибраций удержание ферромагнитных деталей. Это экономит время на замену, щадит инструменты и обеспечивает наилучшее качество обработки.

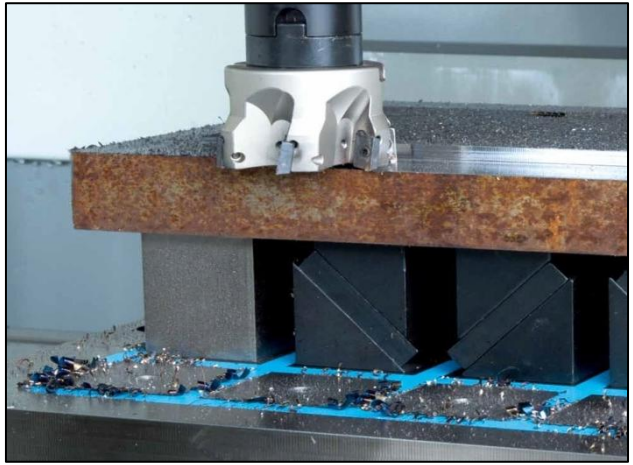

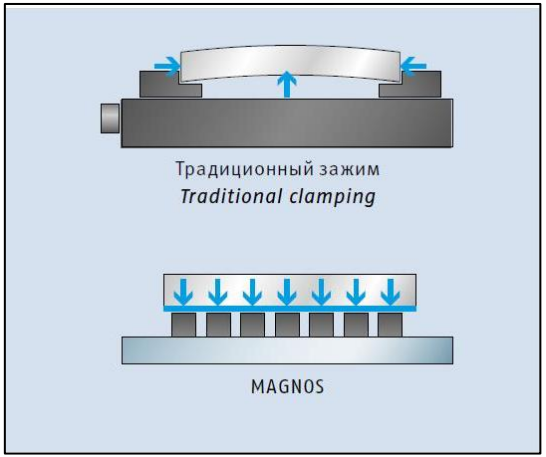

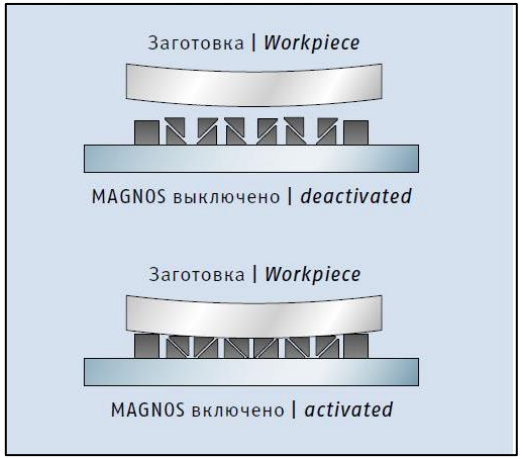

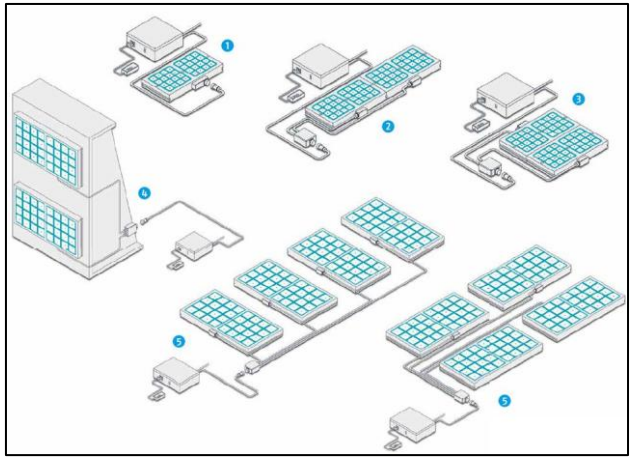

Пример проекта

1. Замена одним станком парка универсального оборудования из семи единиц;
2. Сокращение времени производства в пять раз;
3. Обеспечение стабильного качества и повторяемости деталей.

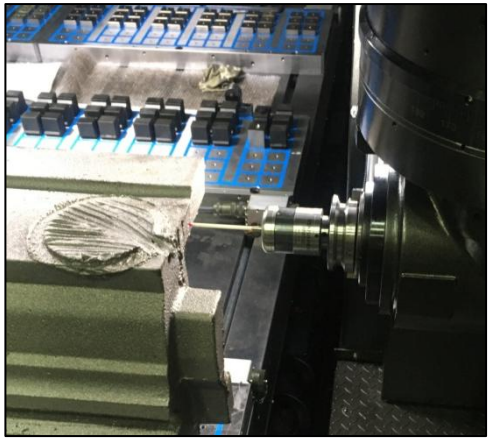

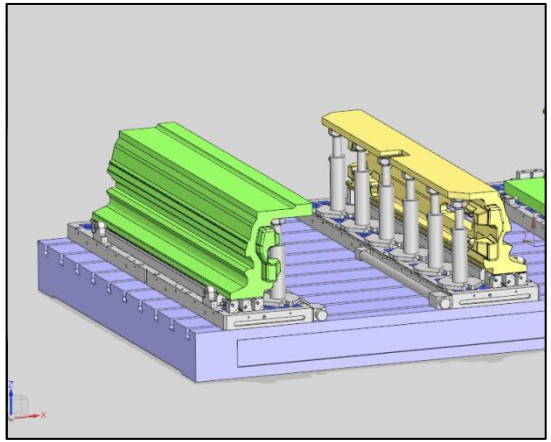

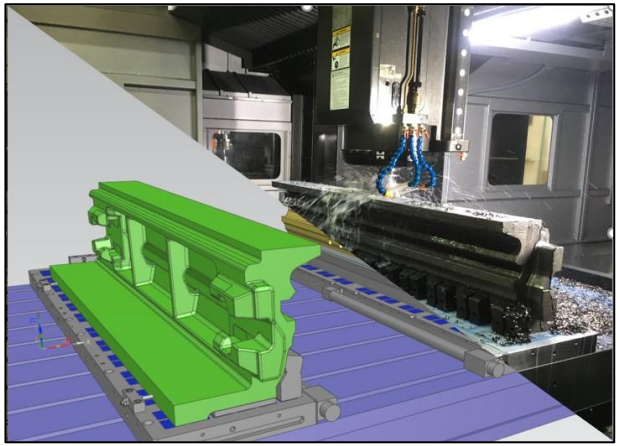

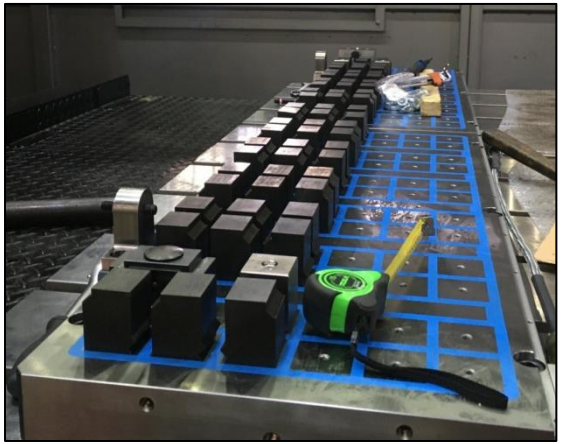

Специальная гидравлическая оснастка. Проектирование.

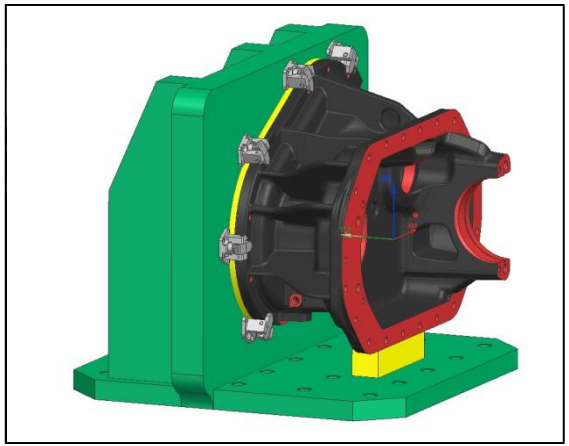

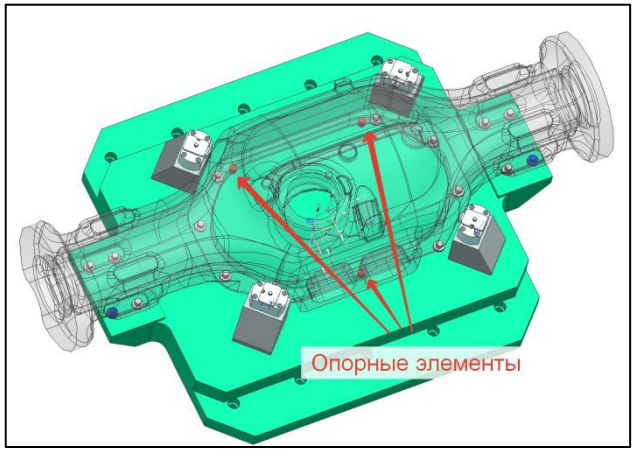

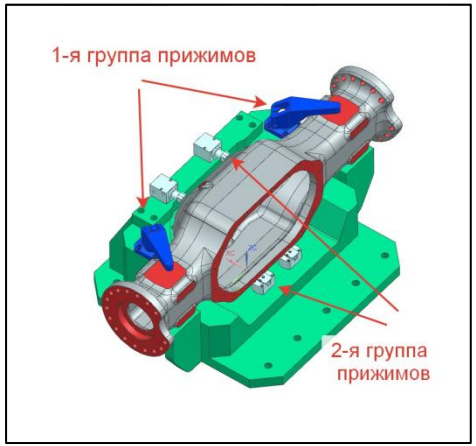

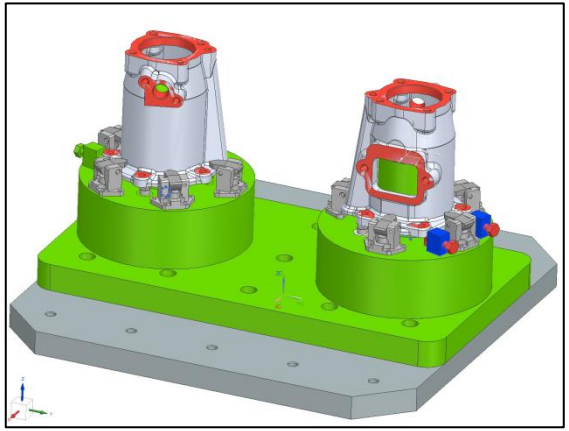

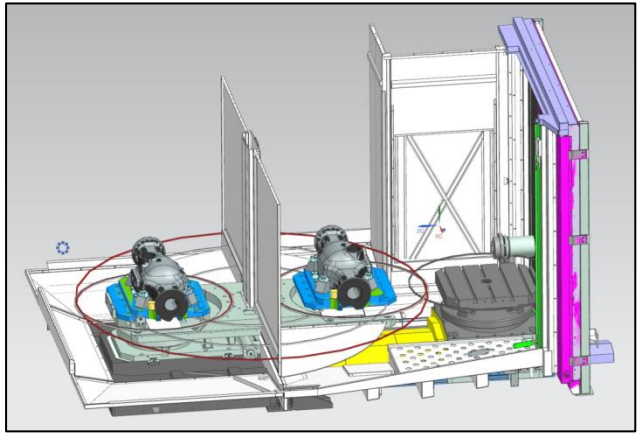

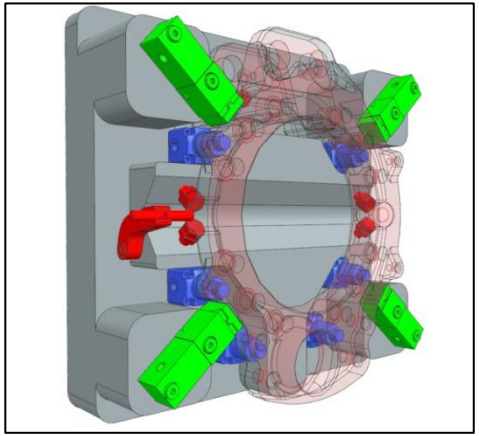

Применение стандартных зажимных элементов

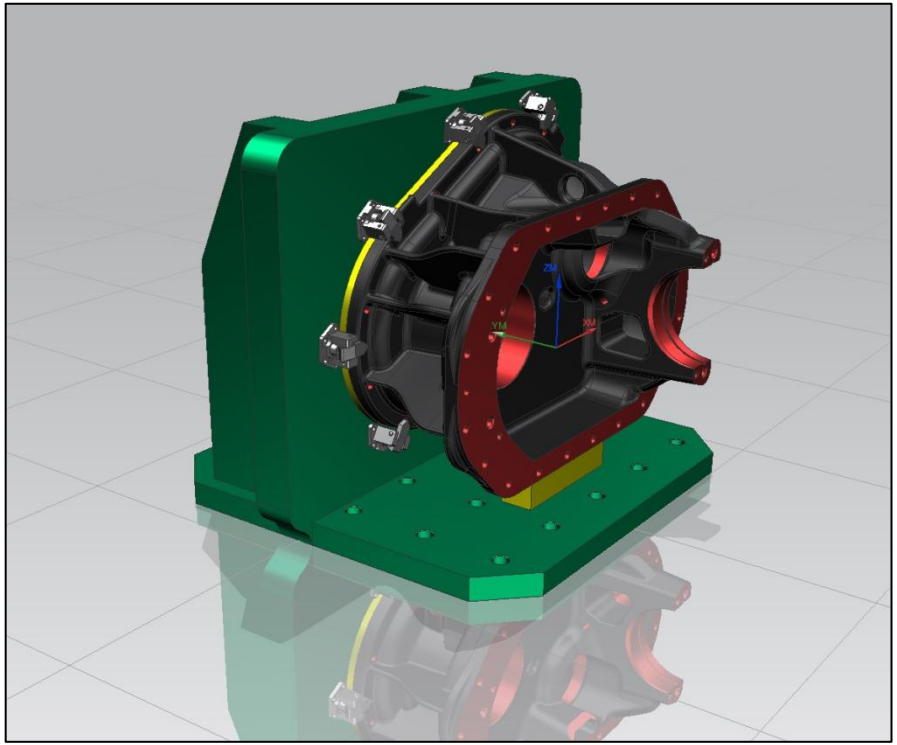

Боковой зажимной
элемент без опоры макс. рабочее
давление 250 бар

Вертикальный зажим
одностороннего действия, с
пружинным возвратом,
макс. рабочее давление 350 бар

Тянущий зажимной
элемент без опоры
макс. рабочее
давление 250 бар

Центрирующий зажим с двумя
точками зажима
Двухстороннего действия,
макс. рабочее давление 350 бар

Специальная гидравлическая оснастка. Применение.

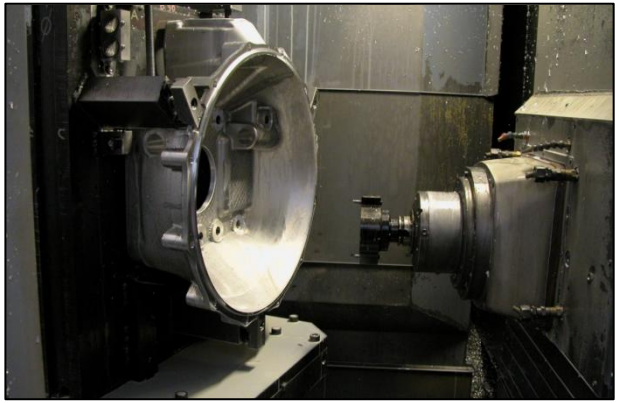

Специальное оборудование

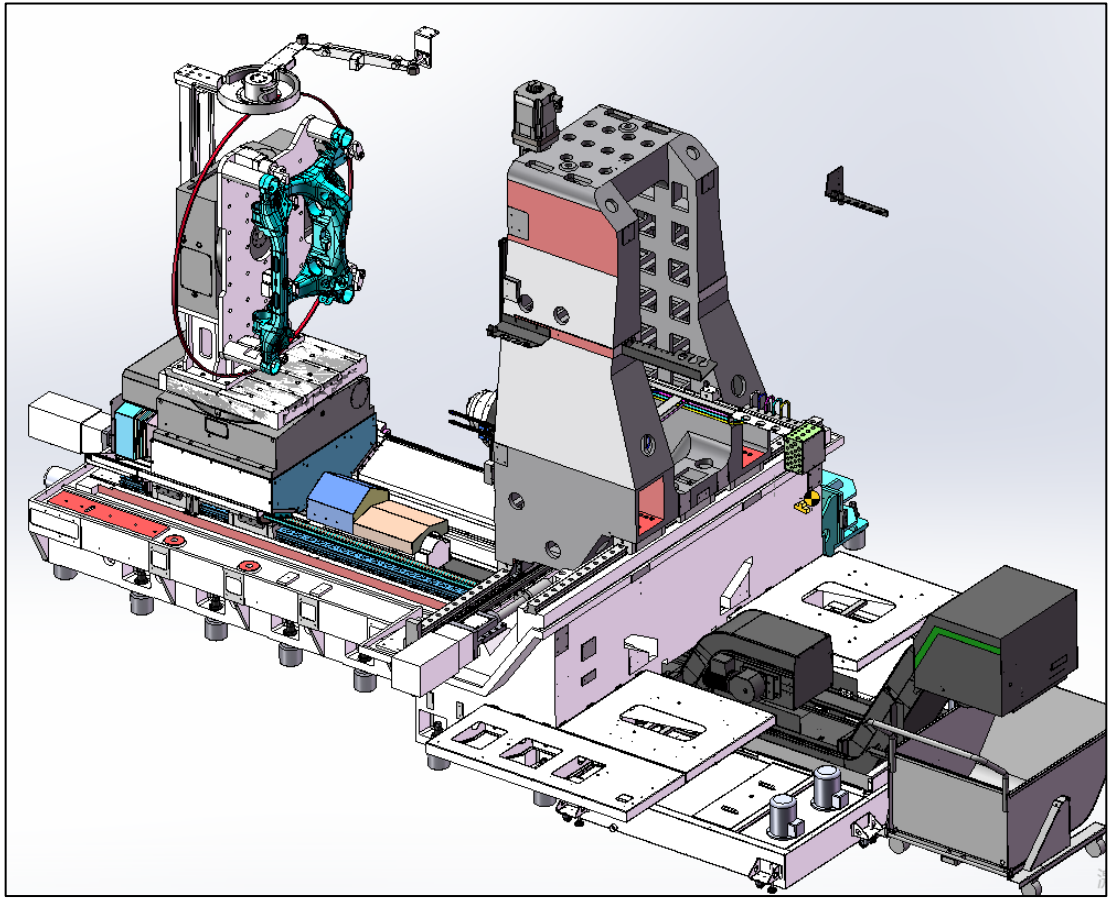

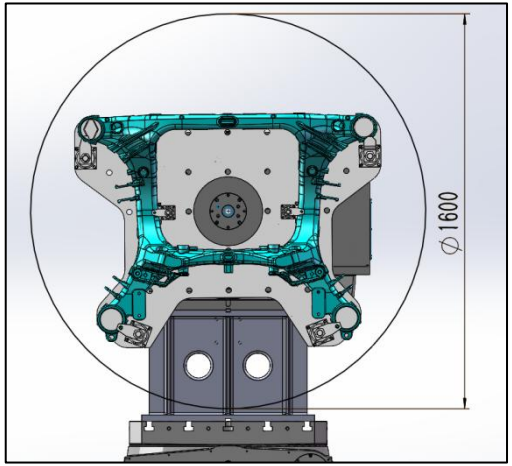

Проектирование автоматических линий для обработки литых деталей

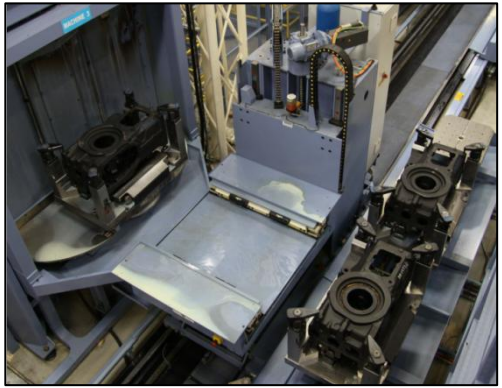

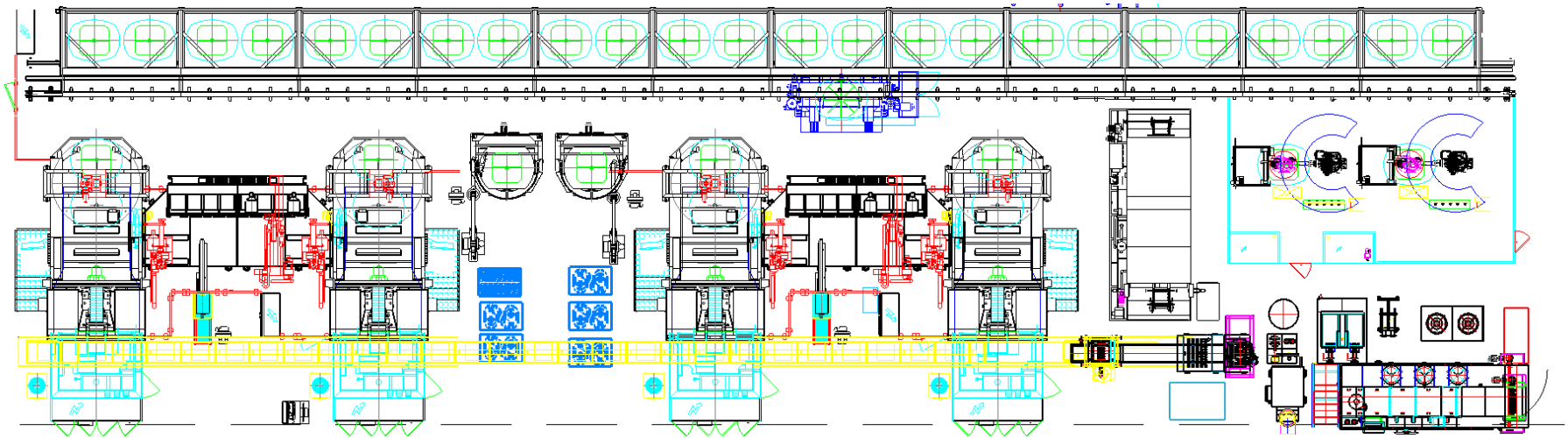

Спасибо за внимание

www.vadza.com