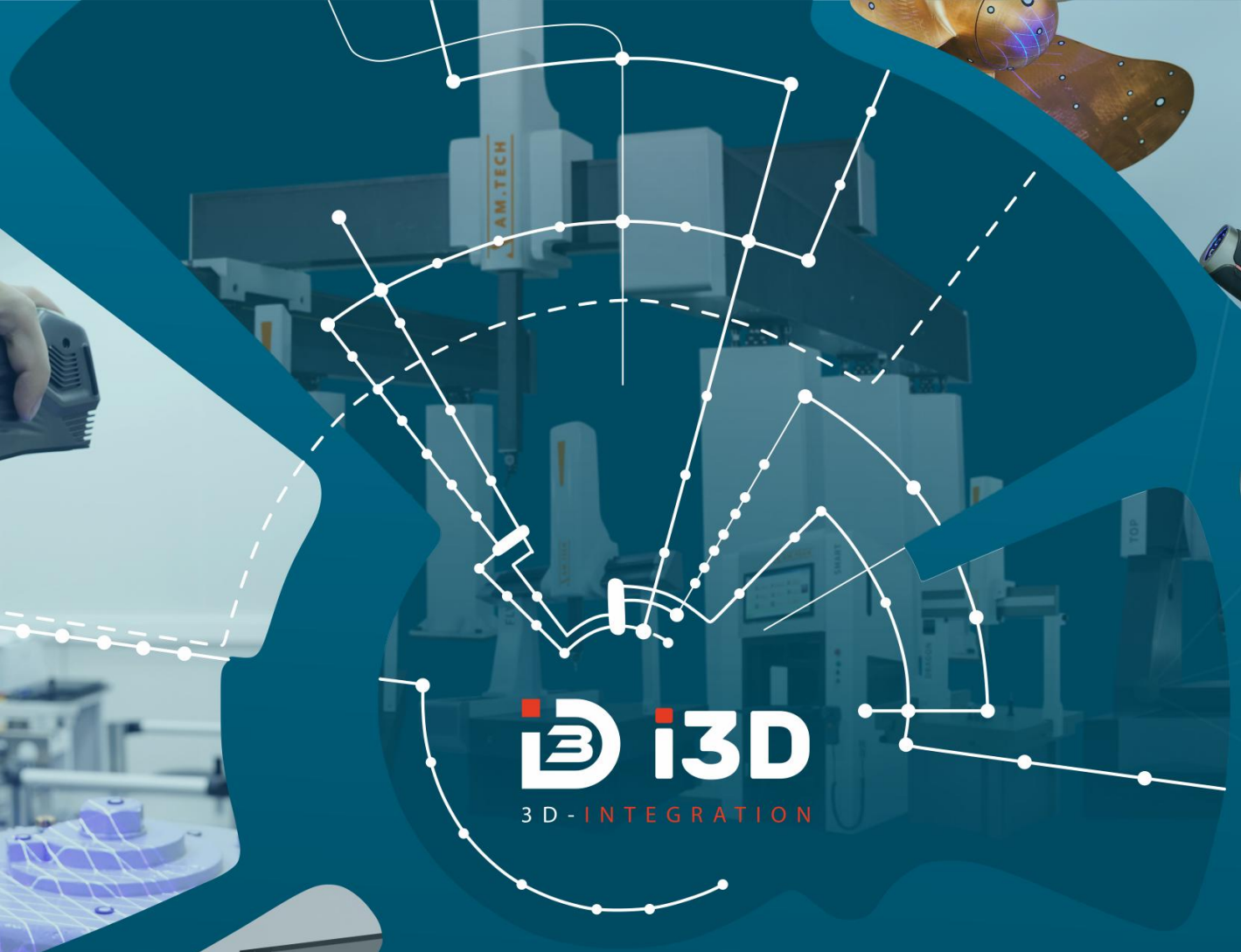

# i3D

3D-INTEGRATION

Комплексный поставщик промышленных 3D-решений лучших мировых производителей

3D-производство и демонстрационный зал в Москве

# КОМПАНИЯ i3D – СИСТЕМНЫЙ ИНТЕГРАТОР И ПРОИЗВОДИТЕЛЬ ИНДУСТРИАЛЬНЫХ 3D-РЕШЕНИЙ

Основным направлением деятельности группы i3D является системная интеграция и производство промышленных 3D-решений

Мы осуществляем проектирование, реализацию и поддержку всех видов проектов, связанных с 3D-решениями

i3D является эксклюзивным дистрибьютором ведущих и известных 3D-производителей инженерного оборудования, программного обеспечения и материалов

i3D 3D-INTEGRATION · AM.TECH · PIOCREAT · FHZL · TPM3D · SCANTECH · F2 innovations · SCANFORM · UnionTech · 3DLAM · RANGEvision · eSUN · gom · THOR3D

# Традиционный контроль качества

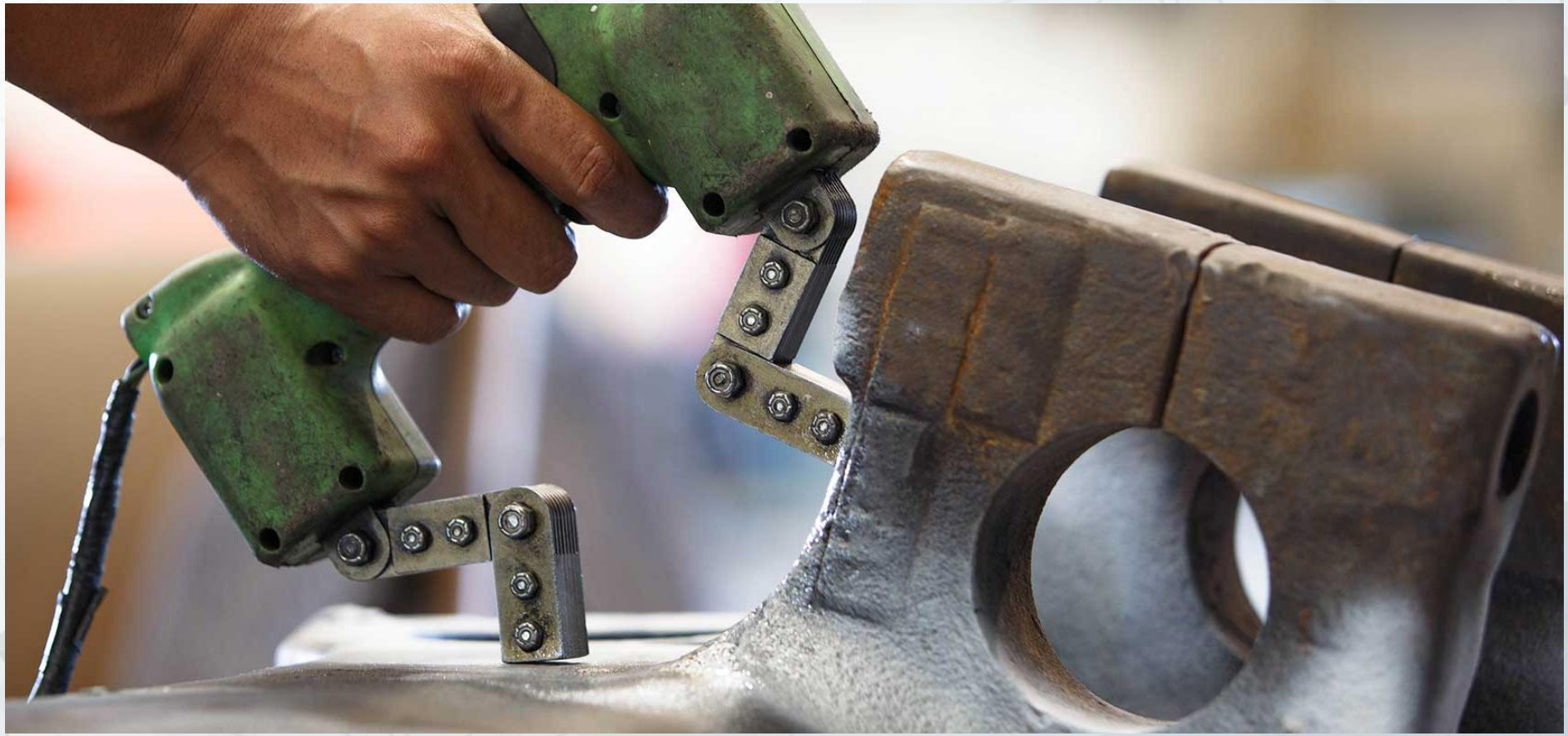

# Современный контроль качества

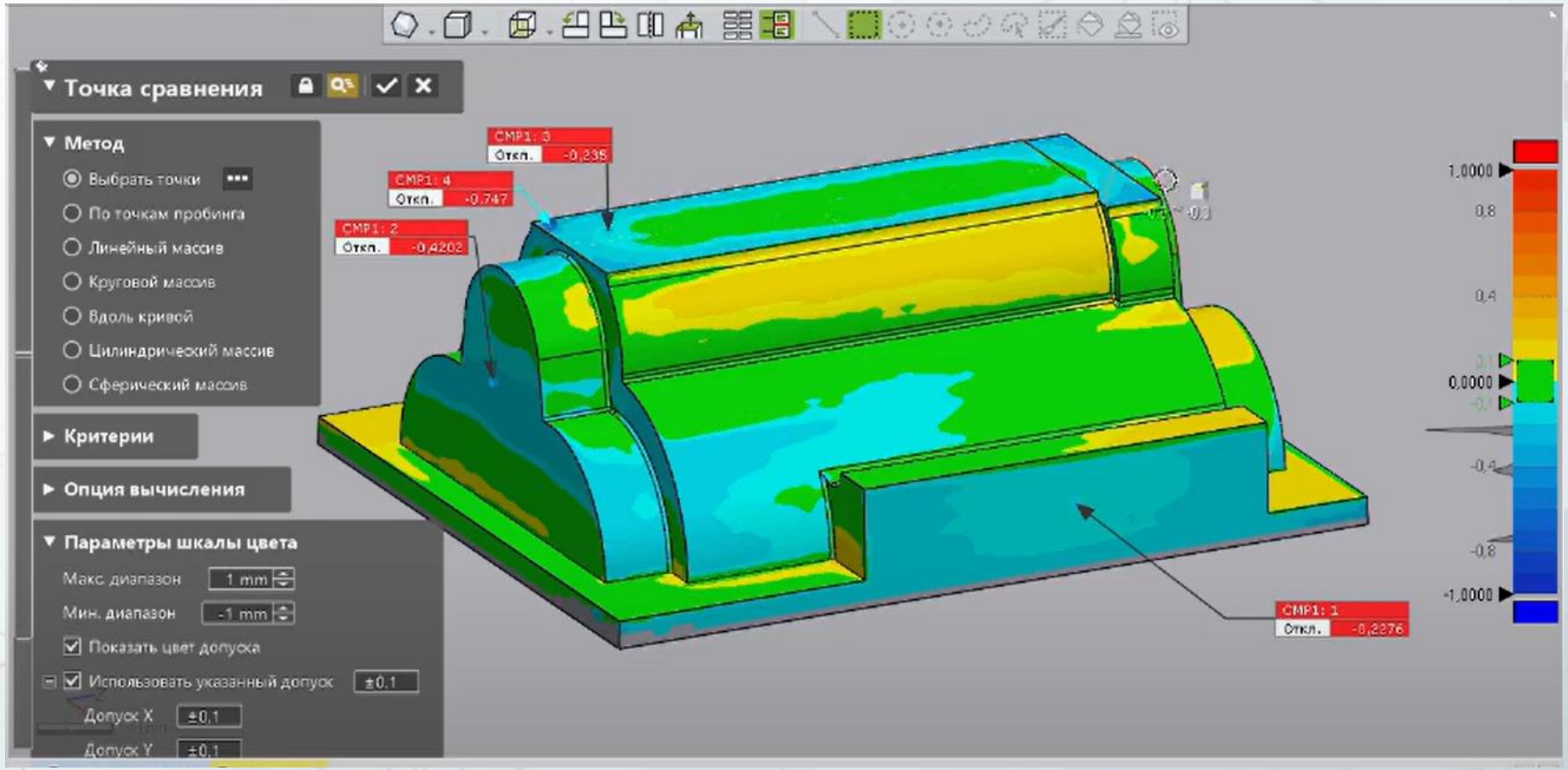

# СКАНИРОВАНИЕ И КОНТРОЛЬ

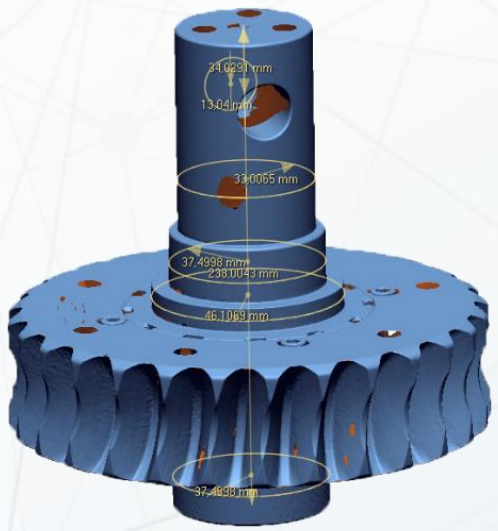


Сканирование

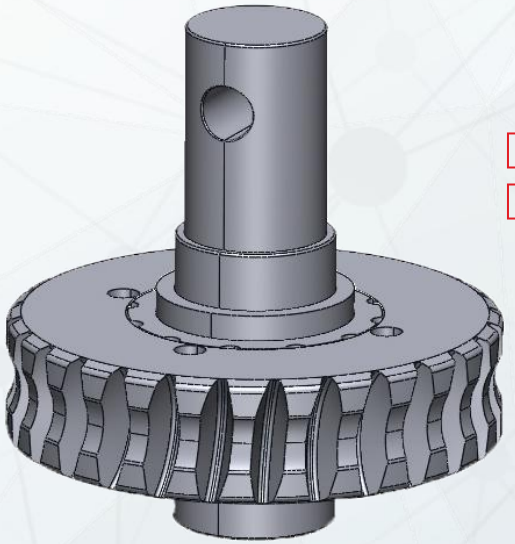

CAD

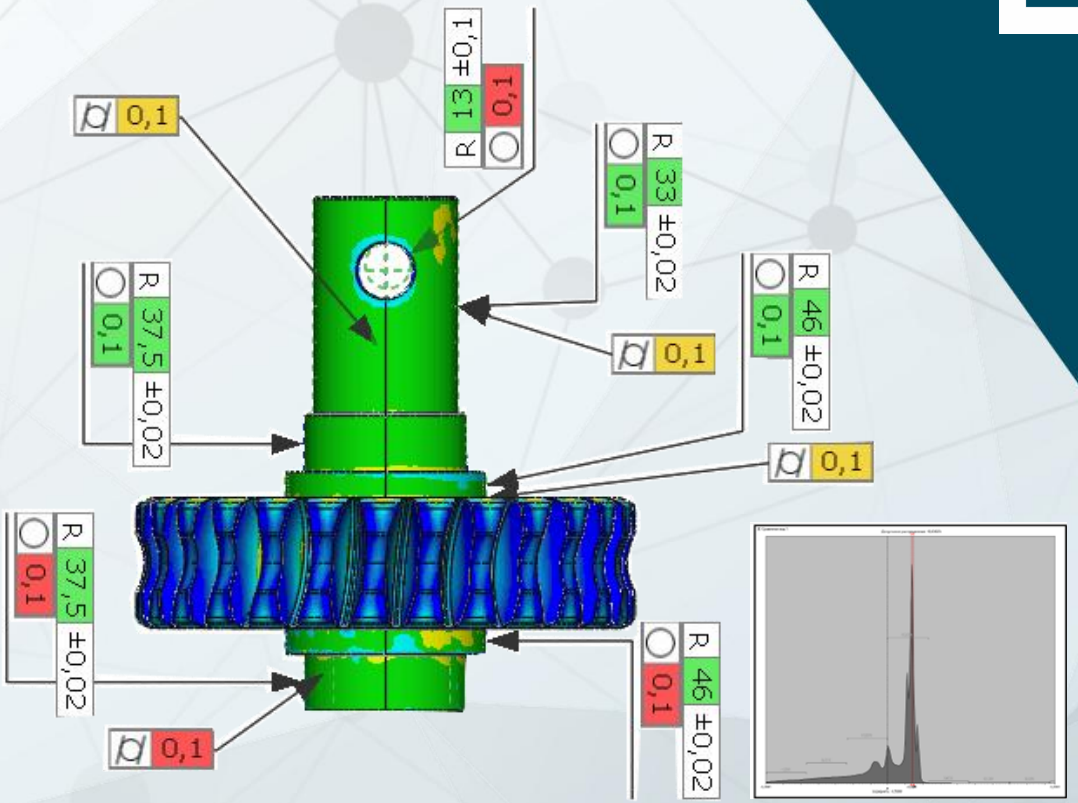


| Имя | Название результатов | Допуск | Откл. | Эталонная значение | Изм. Значение |
|---|---|---|---|---|---|
| Линейный размер1 | Данные результата - 1 | ±0,2 | -0,0166 | 238 | 237,9834 |
| Линейный размер2 | Данные результата - 1 | ±0,1 | 0,0165 | 27 | 27,0165 |
| Линейный размер3 | Данные результата - 1 | ±0,15 | -0,0085 | 84 | 83,9915 |
| Линейный размер4 | Данные результата - 1 | ±0,15 | 0,048 | 60 | 60,048 |
| Линейный размер5 | Данные результата - 1 | ±0,15 | 0,0052 | 34 | 34,0052 |
| Радиальный разм.1 | Данные результата - 1 | ±0,02 | 0,0032 | 46 | 46,0032 |
| Радиальный разм.2 | Данные результата - 1 | ±0,02 | -0,0018 | 46 | 45,9982 |
| Радиальный разм.3 | Данные результата - 1 | ±0,02 | 0,0052 | 37,5 | 37,5052 |
| Радиальный разм.4 | Данные результата - 1 | ±0,02 | 0,0063 | 33 | 33,0063 |
| Радиальный разм.5 | Данные результата - 1 | ±0,02 | -0,0088 | 37,5 | 37,4912 |
| Радиальный разм.6 | Данные результата - 1 | ±0,1 | -0,0267 | 13 | 12,9733 |

# СКАНИРОВАНИЕ И КОНТРОЛЬ ТЯГОВОГО АГРЕГАТА

**Сканирование**

**Наложение скана на CAD-модель**

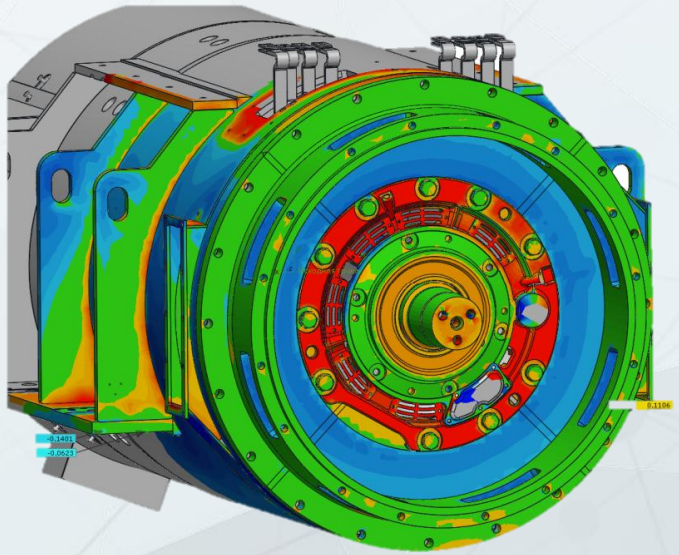

**Составление отчета о контроле отклонений**

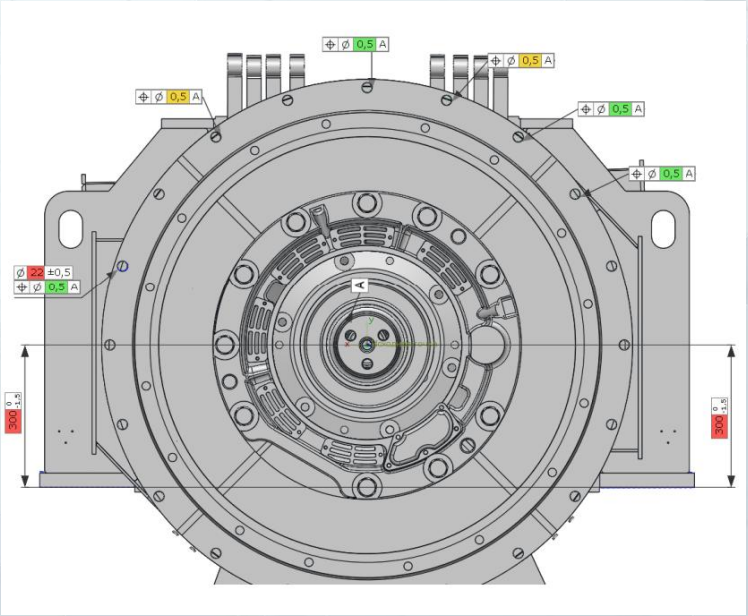

# СКАНИРОВАНИЕ И КОНТРОЛЬ ОТЛИВКИ

**Сканирование**

**Наложение скана на CAD-модель**

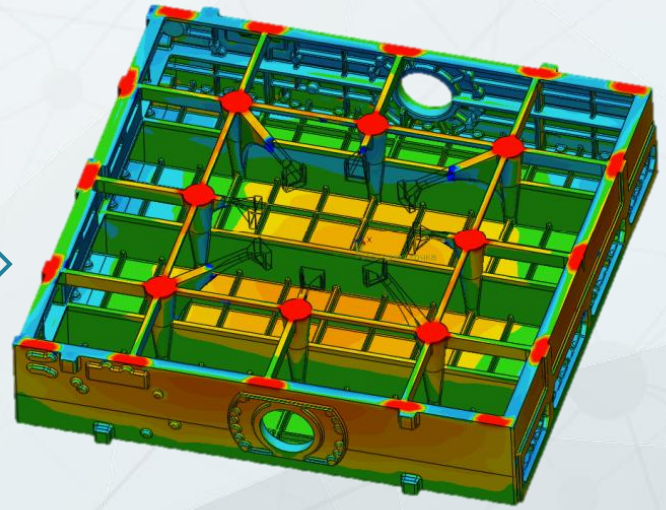

**Составление отчета о контроле отклонений**

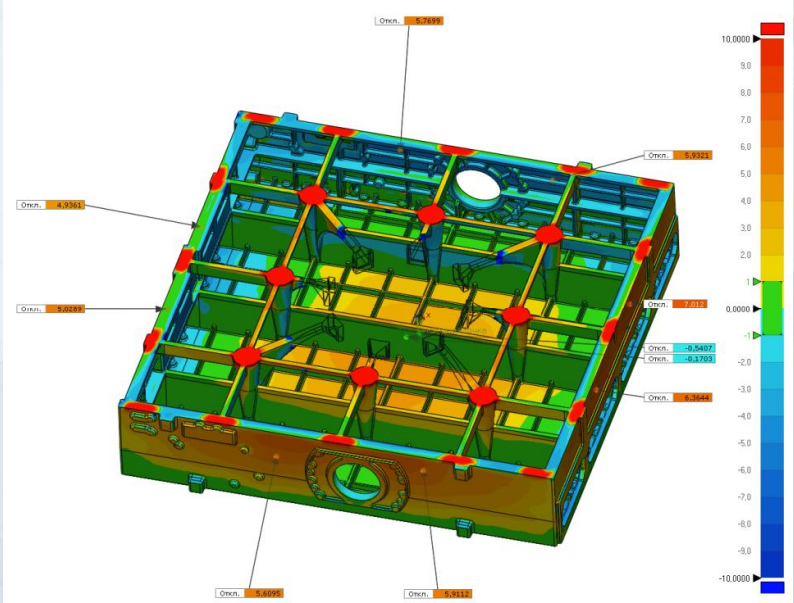

# СКАНИРОВАНИЕ И КОНТРОЛЬ ТРУБОПРОВОДНОЙ АРМАТУРЫ

**Сканирование**

**Наложение скана на CAD-модель**

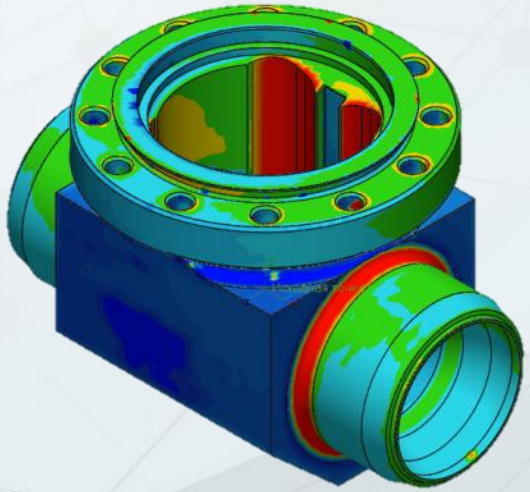

**Составление отчета о контроле отклонений**

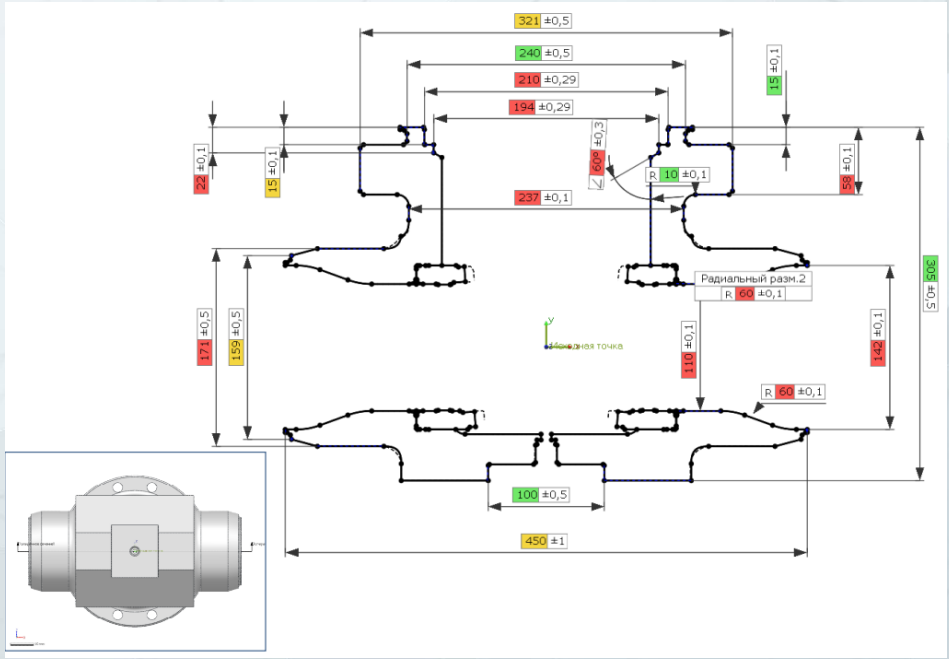

i3D

3 D - I N T E G R A T I O N

+7 (916) 765 77 55

aleksandr@i3d.ru

i3d.ru